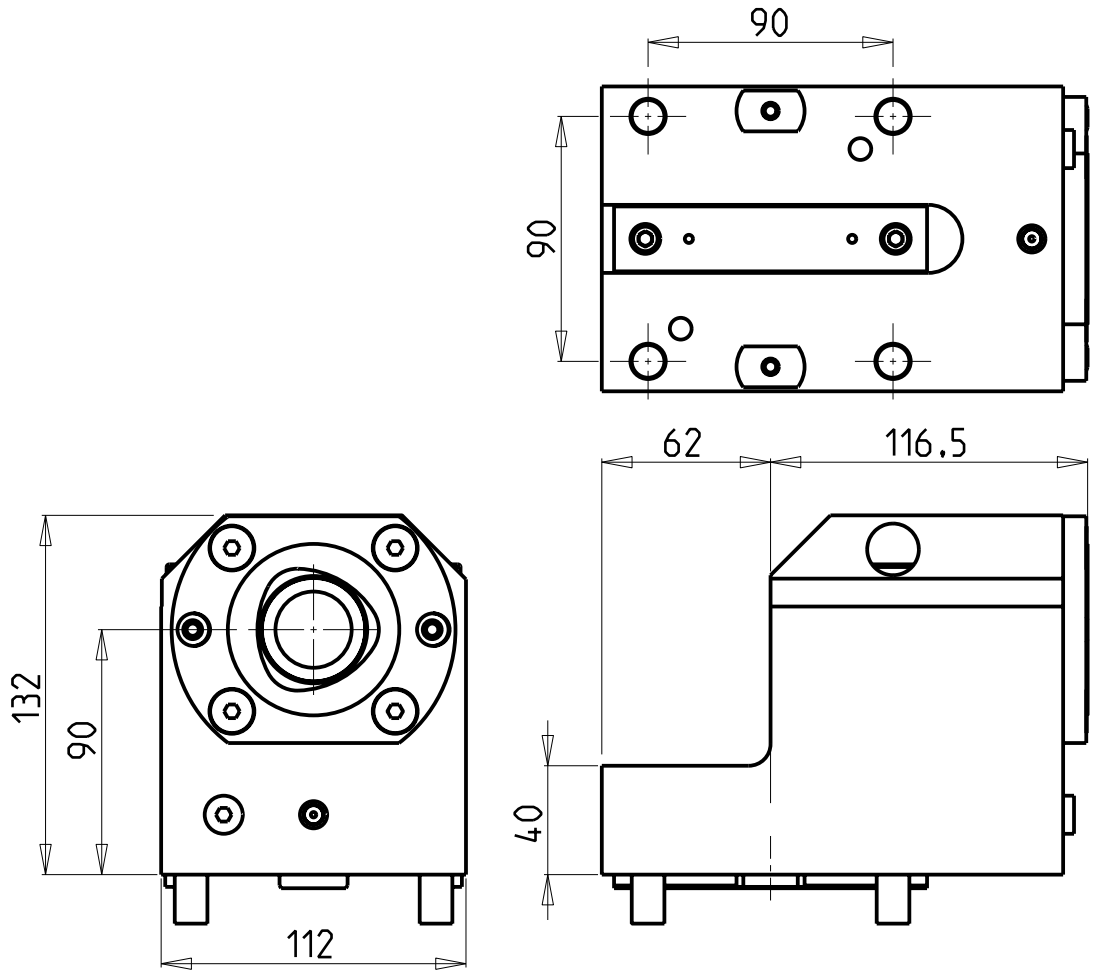

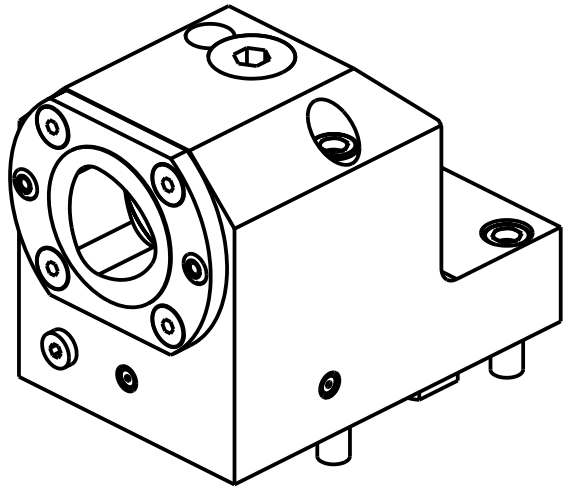

Cod. MT	N°Utensili N°Tools N°Werkzeuge	Lubrificazione int. Coolant through Innenkuehlung	Lubrificazione est. Ext. coolant Aussenkuehlung	Reversibile lato mandrino/contromandrino Reversible sub/main spindle side Umkehrbare Spindelseite/ Gegenspindelseite	TAGLIA Size Masse
DW02856010	1	X	X	X	C6

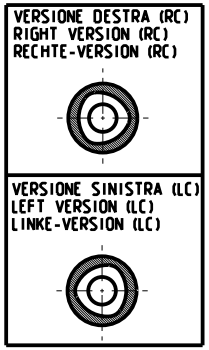

PER ORDINARE LA VERSIONE SX AGGIUNGERE "LC" AL CODICE IN TABELLA.
ES: DW02856010 DIVENTA DW02856010LC

TO ORDER LEFT VERSION ADD A "LC" IN THE CODE-CHARTS.
EXAMPLE: DW02856010 BECOMES DW02856010LC

UM DIE LINKE-VERSION ZU BESTELLEN, BEI DER ARTIKELBEZEICHNUNG "LC" HINZUFUEGEN.
BEISPIEL: DW02856010 WIRD DANN DW02856010LC

VICTOR

MOD: VTURN-40/45YCM - VTURN-S36CM - VTURN-V760CM (BMT75)

PORTAUTENSILE ASSIALE SINGOLO MT CAPTO
Axial single static tool MT CAPTO
Axial Single-Werkzeughalter MT CAPTO

M.T. srl
Via Casino Albini 480
Tel. 0541/956034-957884
Fax 0541/956341
47842 S. GIOVANNI IN M. (RN)
e-mail: mtma@mtmarchetti.com
http://www.mtmarchetti.com

Subject to change without notice.