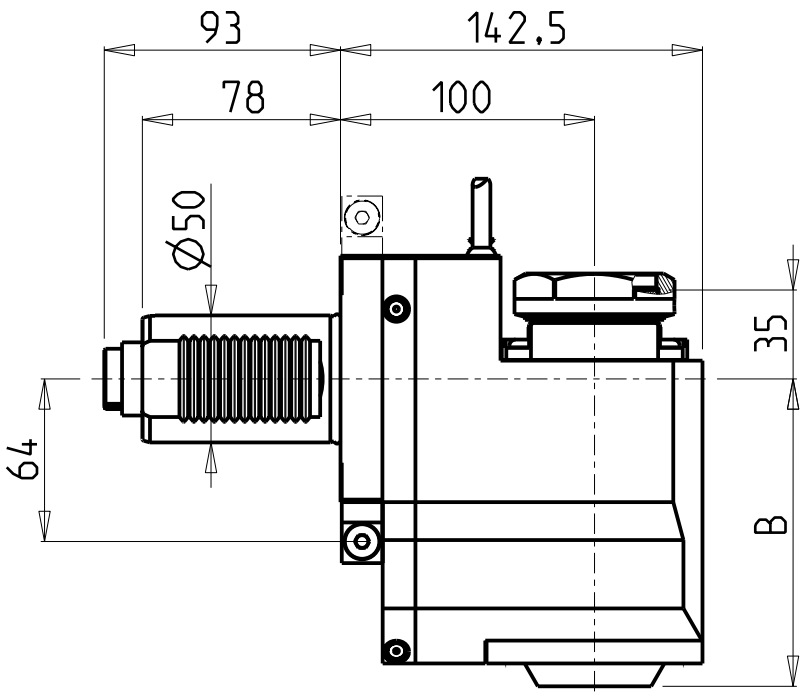

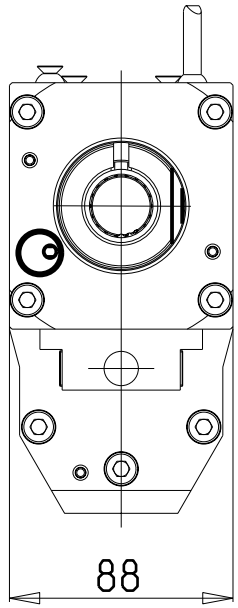

versione dx
right version
version rechts

versione sx
left version
version links

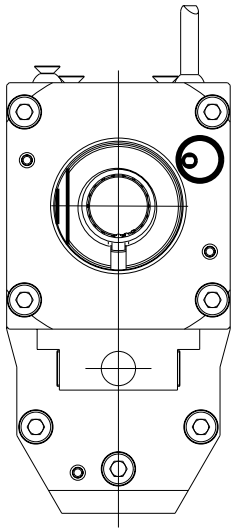

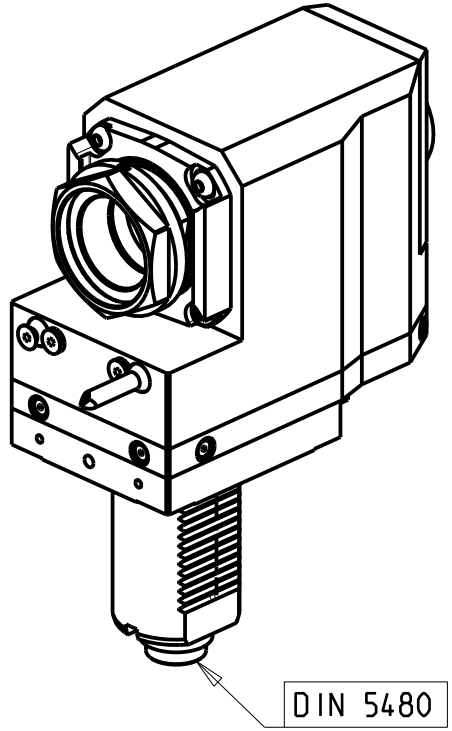

PER PORTAUTENSILI MODULARI MTSK-50 VEDI PAG. TBL300-1-50
FOR MTSK-50 QUIK CHANGE TOOLHOLDERS CLAMPINGS SEE PAGE TBL300-1-50
FUER MTSK-50 MODULARE WERKZEUGAUFNAHMEN SIEHE SEITE TBL300-1-50

Cod. MT		Mandrino Spindle Spindel	I	RPM	Coppia Max Max Torque Max Drehmoment	Lubrificazione int. Coolant through Innenkuehlung	Lubrificazione est. Ext. coolant Aussenkuehlung	B	CHIAVI NON INCLUSE Keys not included Schluessel nicht einbegriffen	
versione dx right version version rechts	versione sx left version version links									
SAU0630150	SAU0631150	MTSK-50	1:1	6000	100Nm	-	X	121	CHUB55	OKU0650004 *
SAU0630250	SAU0631250	MTSK-50	1:1	6000	100Nm	P=70bar	X	135	CHUB55	OKU0650004 *

• Chiave inclusa
• Key included
• Schluessel inbegriffen

SAUTER
VDI 50

MODULO MOTORIZZATO RADIALE ARRETRATO MTSK VDI50 DIN 5480
Radial MTSK rear-set driven tool VDI50 DIN 5480
Radial MTSK angetriebenes Werkzeug zurueckversetzt VDI50 DIN 5480

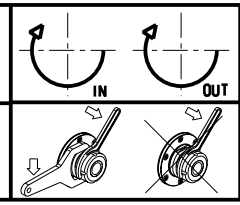

M.T. srl
Via Casino Albini 480
Tel. 0541/956034-957884
Fax 0541/956341
47842 S. GIOVANNI IN M. (RN)
e-mail: mtma@mtmarchetti.com
http://www.mtmarchetti.com

MT®

Subject to change without notice.