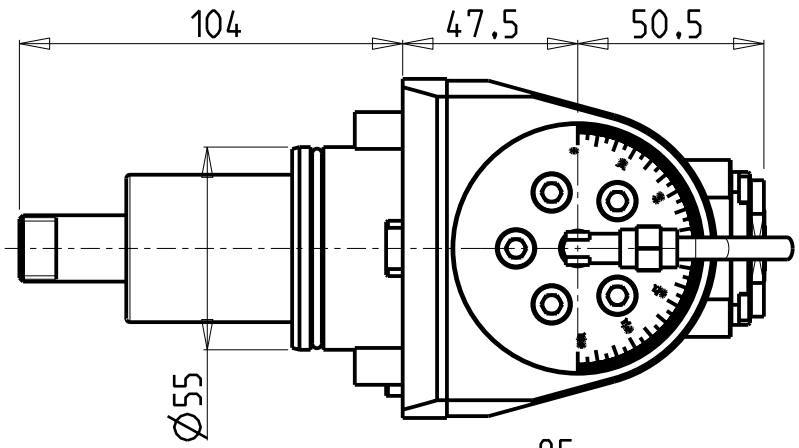

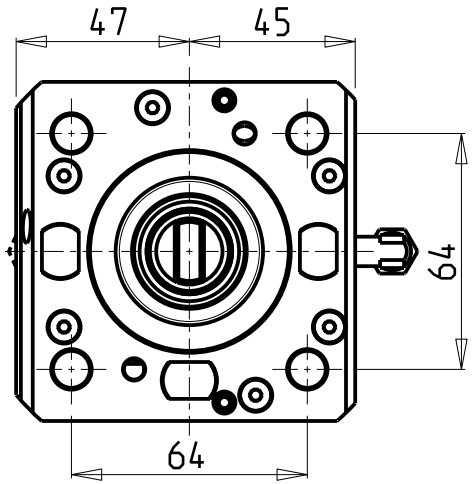

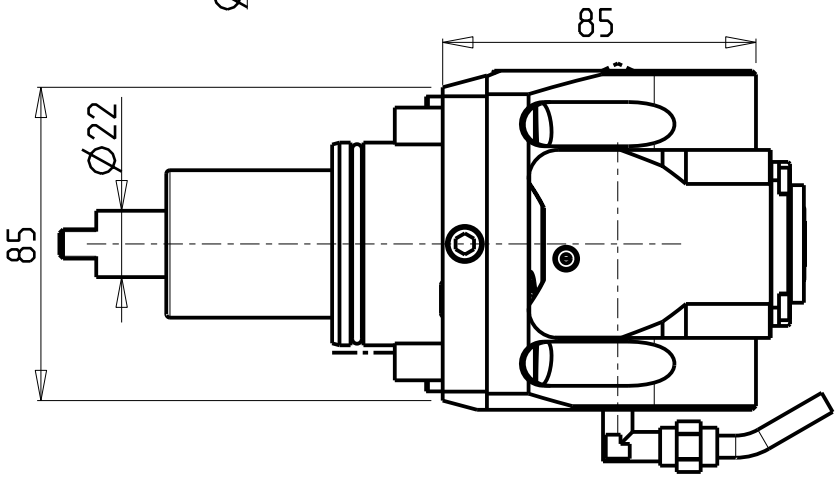

ATTENZIONE - ATTENTION - ACHTUNG

- Con l'utensile orientato a 0° e 180°, non è possibile eseguire lavorazioni a centro-pezzo.
- It is not possible to make machining operations at the center of the part with the tool oriented at 0° and 180°.
- Mit einem Werkzeug 0° und 180° orientiert, ist es nich möglich, Verarbeitungen an der Werkzeug-Mitte auszuführen.

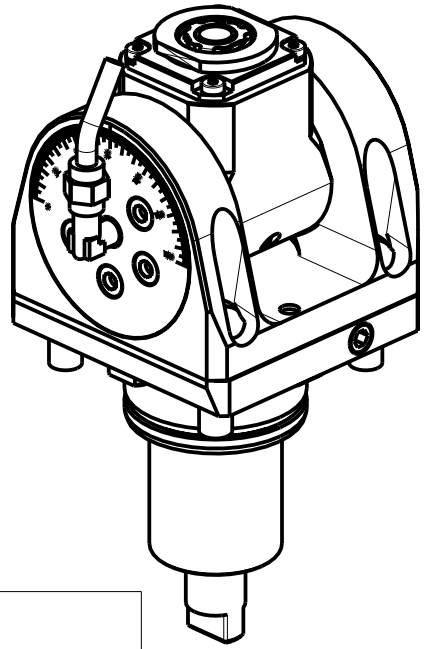

Cod. MT	Mandrino Spindle Spindel	I	RPM	Coppia Max Max Torque Max Drehmoment	Reversibile lato mandrino/contromandrino Reversible sub/main spindle side Umkehrbare Spindelseite/ Gegenspindelseite	Lubrificazione int. Coolant through Innenkuehlung	Lubrificazione est. Ext. coolant Aussenkuehlung	CHIAVI INCLUSE Keys included Schluessel inbegriffen			
DW00660120	ERA20	1:1	6000	30Nm	X	-	X	CHUB22	CHUB36	CHTAER20ZC	CHESL07
DW00660220	ERA20	1:1	6000	30Nm	X	P=70bar	X	CHUB22	CHUB36	CHTAER20ZC	CHESL07

ROMI

MOD: GL 300Y/S

MODULO MOTORIZZATO ORIENTABILE ±90° H=47.5mm
±90° adjustable angle driven tool H=47.5mm
Angetriebenes Werkzeug schwenkbar ±90° H=47.5mm

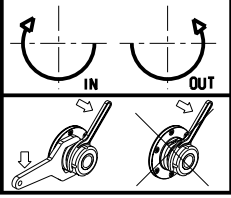

M.T. srl
Via Casino Albini 480
Tel. 0541/956034-957884
Fax 0541/956341
47842 S. GIOVANNI IN M. (RN)
e-mail: mtma@mtmarchetti.com
http://www.mtmarchetti.com

MT®

PAGINA ROM335-2-00

Subject to change without notice.

09/2023