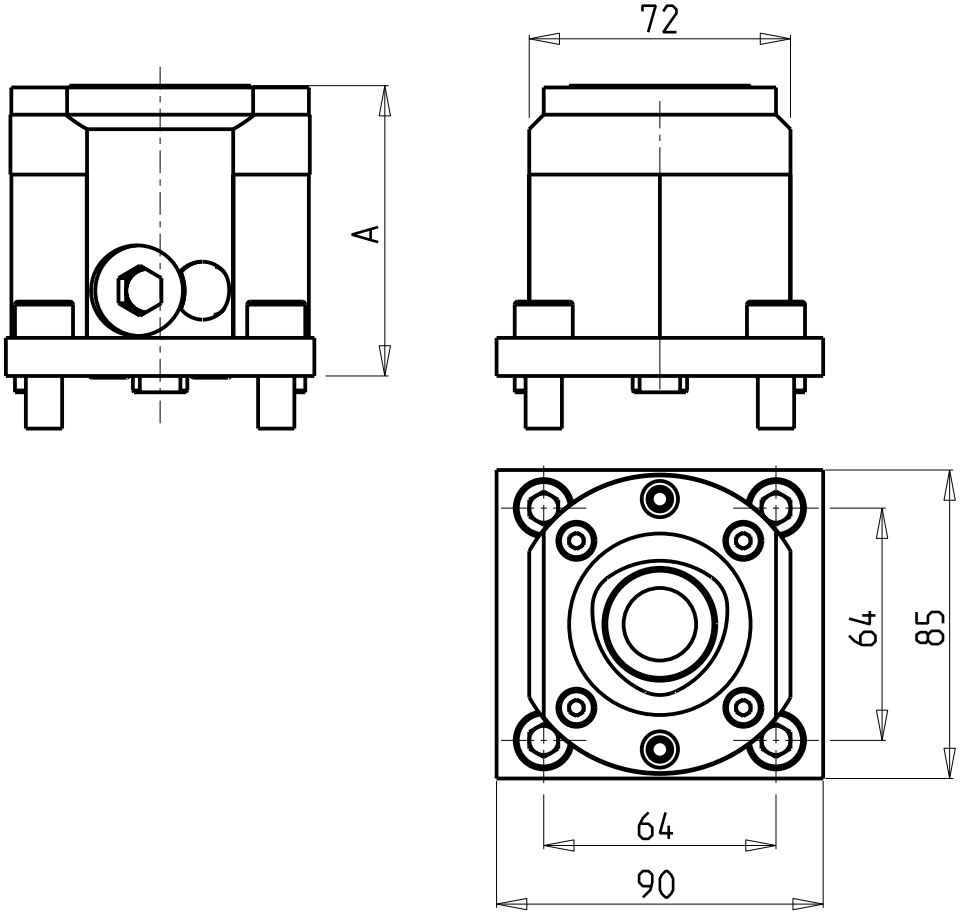

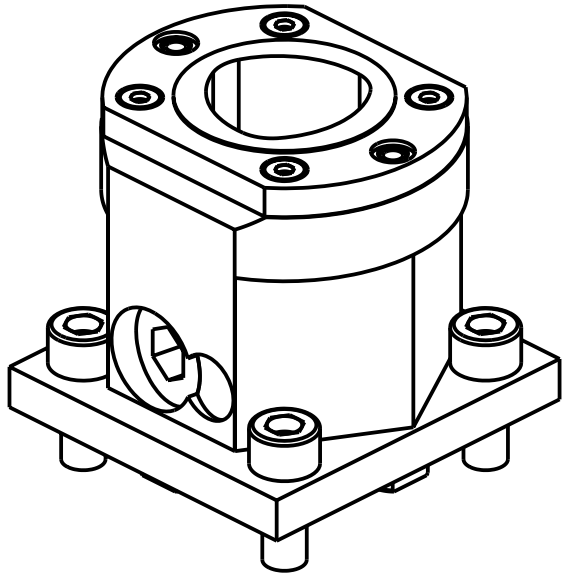

Cod. MT	N°Utensili N°Tools N°Werkzeuge	Lubrificazione int. Coolant through Innenkuehlung	A	TAGLIA Size Masse
DW02675010	1	X	80	C5
DW03665010	1	X	75	C5

VERSIONE DESTRA (RC)
RIGHT VERSION (RC)
RECHTE-VERSION (RC)

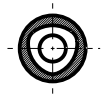

VERSIONE SINISTRA (LC)
LEFT VERSION (LC)
LINKE-VERSION (LC)

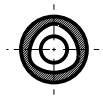

PER ORDINARE LA VERSIONE SX AGGIUNGERE "LC" AL CODICE IN TABELLA.
ES: DW02675010 DIVENTA DW02675010LC

TO ORDER LEFT VERSION ADD A "LC" IN THE CODE-CHARTS.
EXAMPLE: DW02675010 BECOMES DW02675010LC

UM DIE LINKE-VERSION ZU BESTELLEN, BEI DER ARTIKELBEZEICHNUNG "LC" HINZUFUEGEN.
BEISPIEL: DW02675010 WIRD DANN DW02675010LC

EMAG

MOD: VL2 - VL4-V2 - VLC100

PORTAUTENSILE RADIALE SINGOLO MT CAPTO
Radial single static tool MT CAPTO
Radial Single-Werkzeughalter MT CAPTO

M.T. srl
Via Casino Albini 480
Tel. 0541/956034-957884
Fax 0541/956341
47842 S. GIOVANNI IN M. (RN)
e-mail: mtma@mtmarchetti.com
http://www.mtmarchetti.com

EMG575-A-50

Subject to change without notice.

09/2024