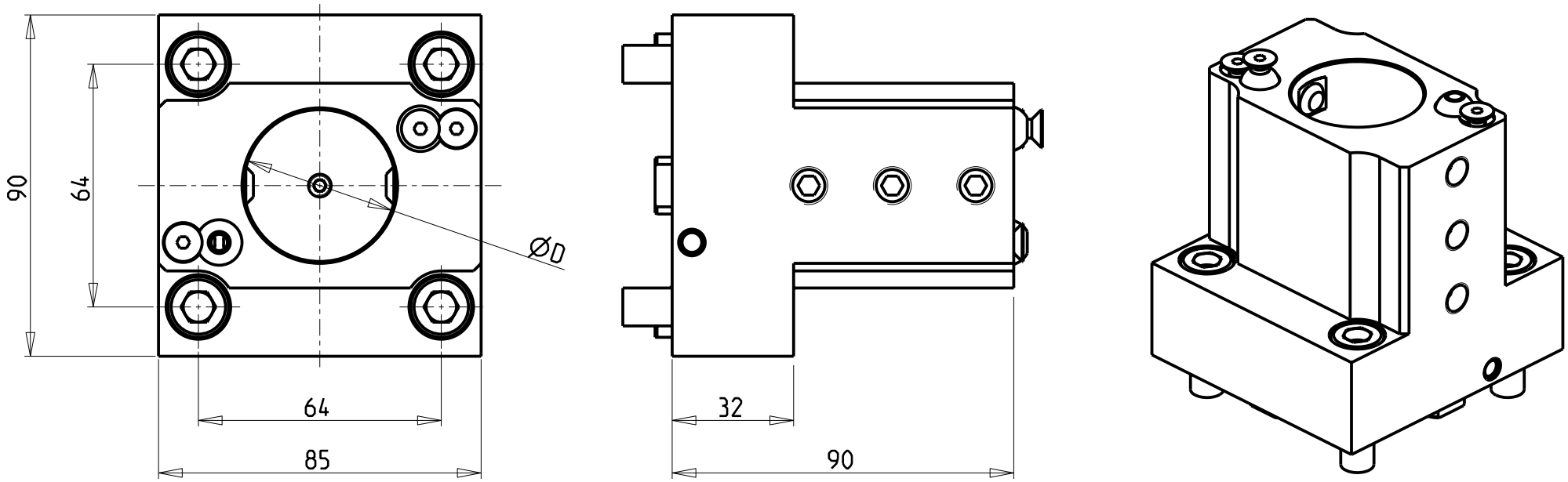

Cod. MT	N°Utensili N°Tools N°Werkzeuge	Lubrificazione est. Ext. coolant Aussenkuhlung	Lubrificazione int. Coolant through Innenkuehlung	Misure Dimensions Masse	D
DW02064000	1	X	X	mm	40

PER BOCCOLE DI RIDUZIONE VEDI PAG. TBL150-1-00
FOR REDUCING BUSHINGS SEE PAGE TBL150-1-00
FUR REDUZIERBUCHSE SIEHE SEITE TBL150-1-00

EMAG

MOD: VL2 - VL4-V2 - VLC100

PORTAUTENSILE RADIALE PER BARENO Ø40mm
Radial single boring bar holder Ø40mm
Radial Bohrhalter Ø40mm

M.T. srl
Via Casino Albini 480
Tel. 0541/956034-957884
Fax 0541/956341
47842 S. GIOVANNI IN M. (RN)
e-mail: mtma@mtmarchetti.com
http://www.mtmarchetti.com

EMG575-1-00

Subject to change without notice.

09/2024