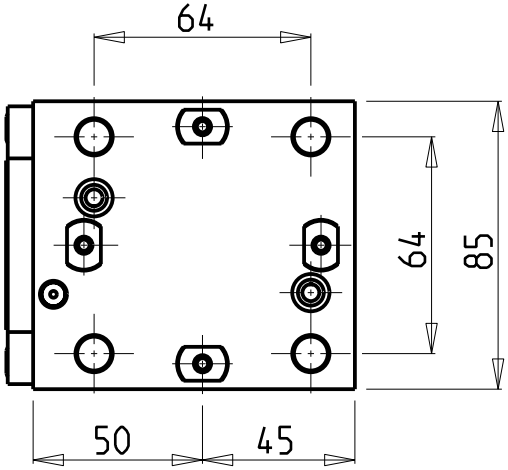


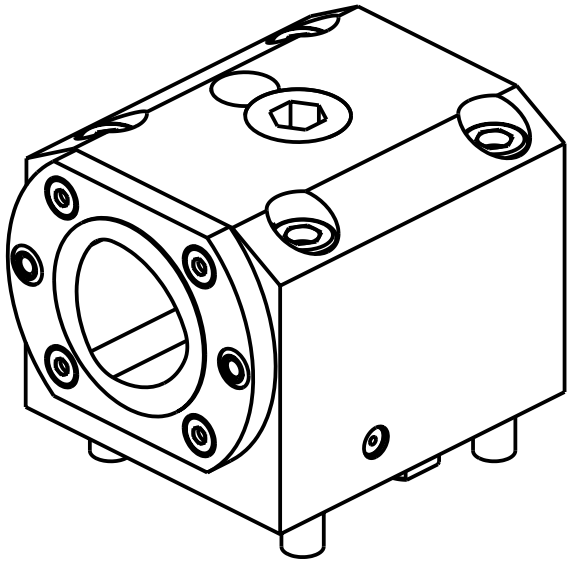

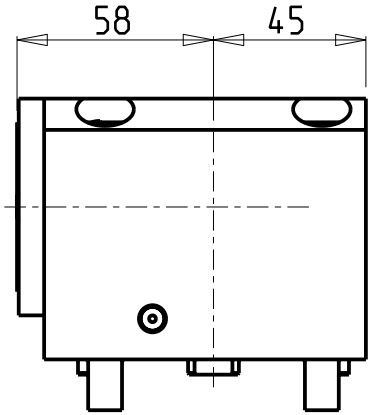


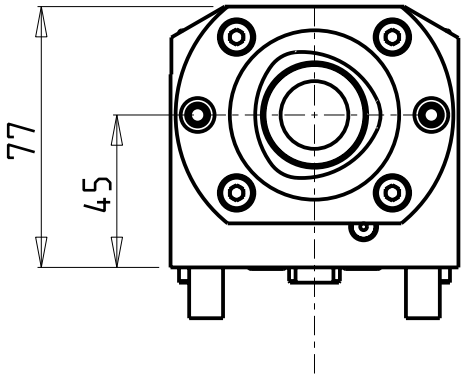


| Cod. MT | N°Utensili<br>N°Tools<br>N°Werkzeuge | Lubrificazione int.<br>Coolant through<br>Innenkuehlung | TAGLIA<br>Size<br>Masse |
|---|---|---|---|
| DW03675010 | 1 | X | C5 |

VERSIONE DESTRA (RC)
RIGHT VERSION (RC)
RECHTE-VERSION (RC)

VERSIONE SINISTRA (LC)
LEFT VERSION (LC)
LINKE-VERSION (LC)

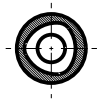

**PER ORDINARE LA VERSIONE SX AGGIUNGERE "LC" AL CODICE IN TABELLA.**
**ES: DW03675010 DIVENTA DW03675010LC**

**TO ORDER LEFT VERSION ADD A "LC" IN THE CODE-CHARTS.**
**EXAMPLE: DW03675010 BECOMES DW03675010LC**

**UM DIE LINKE-VERSION ZU BESTELLEN, BEI DER ARTIKELBEZEICHNUNG "LC" HINZUFUEGEN.**
**BEISPIEL: DW03675010 WIRD DANN DW03675010LC**

EMAG

MOD: VL2 - VL4-V2 - VLC100

PORTAUTENSILE ASSIALE SINGOLO MT CAPTO
Axial single static tool MT CAPTO
Axial Single-Werkzeughalter MT CAPTO

**M.T. srl**
Via Casino Albini 480
Tel. 0541/956034-957884
Fax 0541/956341
47842 S. GIOVANNI IN M. (RN)
e-mail: mtma@mtmarchetti.com
http://www.mtmarchetti.com

EMG550-A-50

Subject to change without notice.

09/2024