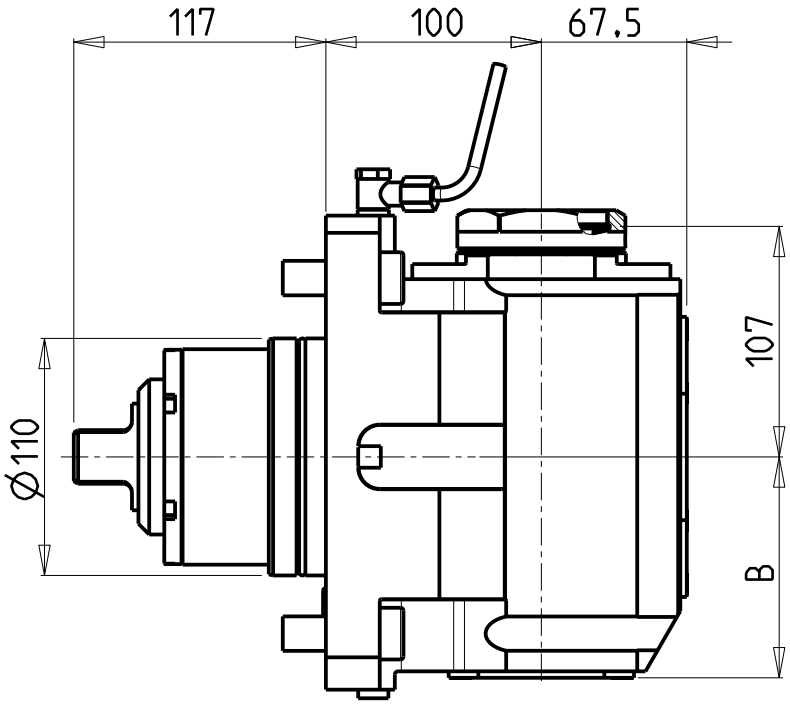

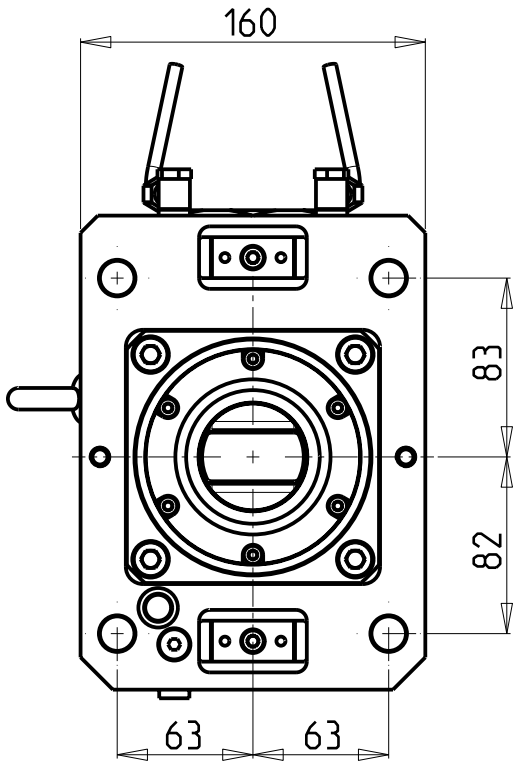

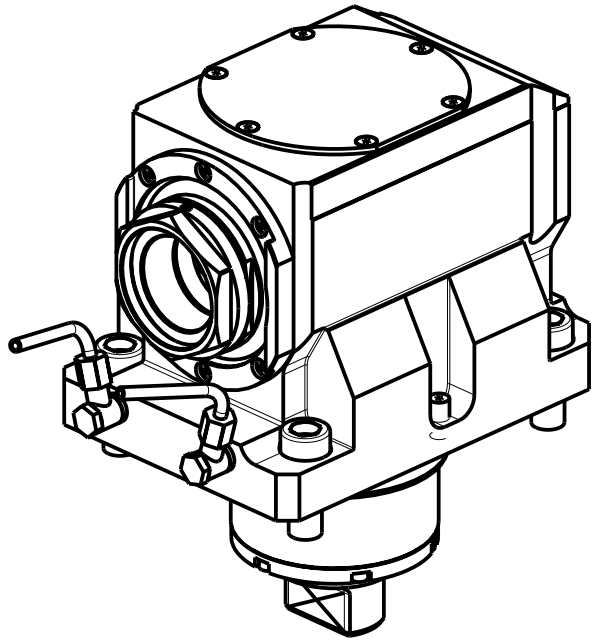

PER PORTAUTENSILI MODULARI MTSK-63 VEDI PAG. TBL300-1-63
FOR MTSK-63 QUIK CHANGE TOOLHOLDERS CLAMPINGS SEE PAGE TBL300-1-63
FUER MTSK-63 MODULARE WERKZEUGAUFNAHMEN SIEHE SEITE TBL300-1-63

Cod. MT	Mandrino Spindle Spindel	I	RPM MAX	Coppia Max Max Torque Max Drehmoment	Lubr.interna Coolant through Innenkuehlung	Lubr.esterna Ext. coolant Aussenkuehlung	B	CHIAVI NON INCLUSE Keys not included Schluessel nicht einbegriffen	
NZL0010163	MTSK-63	1:1	3500	200Nm		X	102.5	CHUB68	NZL0010023 •
NZL0010263	MTSK-63	1:1	3500	200Nm	P=70bar	X	119	CHUB68	NZL0010023 •
NZL0010363	MTSK-63	1:1	6500	200Nm		X	102.5	CHUB68	NZL0010023 •
NZL0010463	MTSK-63	1:1	6500	200Nm	P=70bar	X	119	CHUB68	NZL0010023 •

• Chiave inclusa
• Key included
• Schluessel inbegriffen

DMG-MORI
MOD: NZL6000 - NZX6000

MODULO MOTORIZZATO ASSIALE MTSK
Axial MTSK driven tool
Axial MTSK angetriebenes Werkzeug

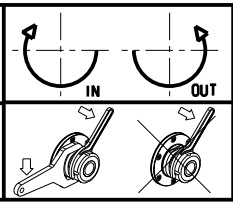

M.T. srl
Via Casino Albini 480
Tel. 0541/956034-957884
Fax 0541/956341
47842 S. GIOVANNI IN M. (RN)
e-mail: mtma@mtmarchetti.com
http://www.mtmarchetti.com

MT®

Subject to change without notice.